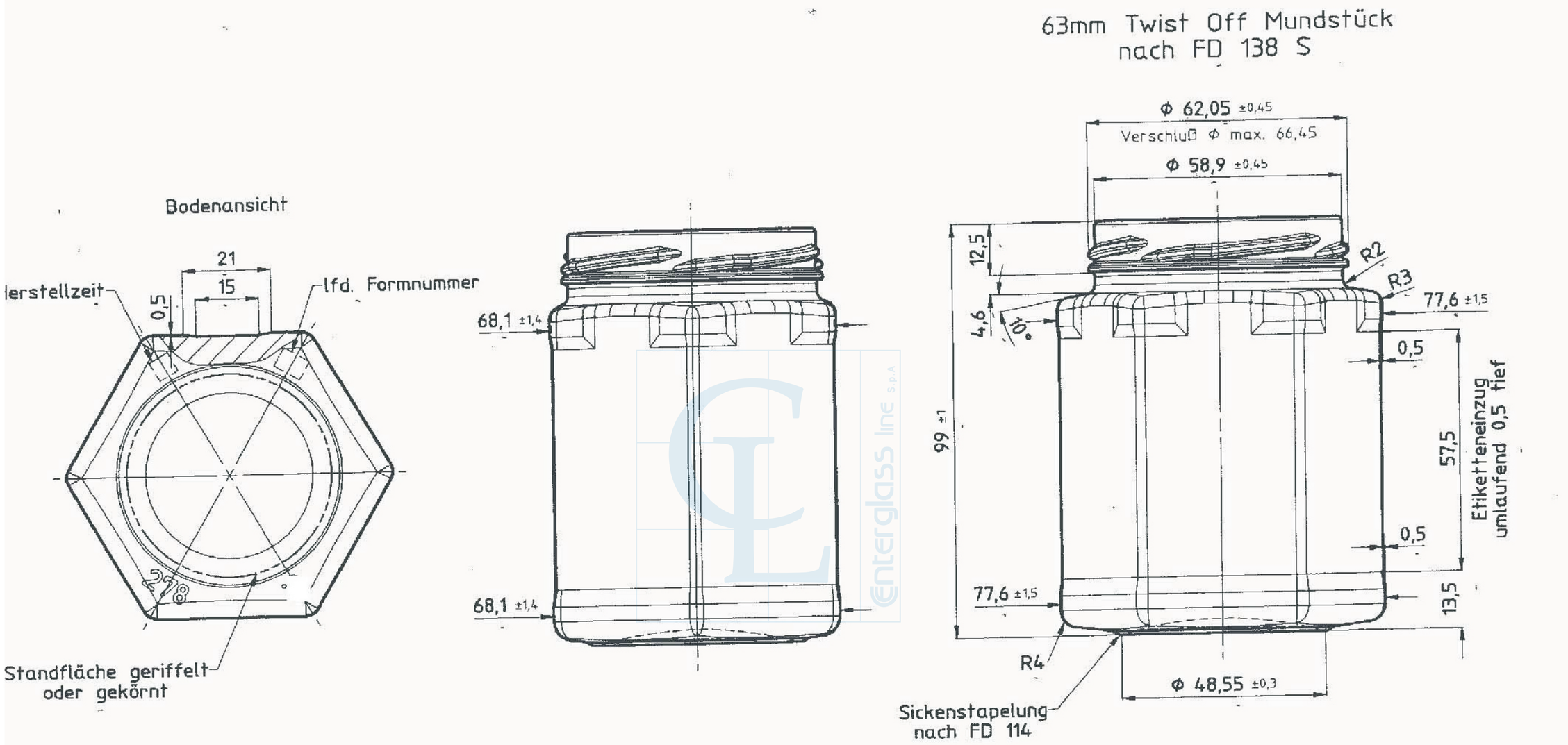

Enterglass line S.p.A.

Esagonale 278ml to 63

Peso (g)	Capacità (cc)	Tipo Bocca	Colore
195	278	Twist 63	bianco